高校男子シングルス

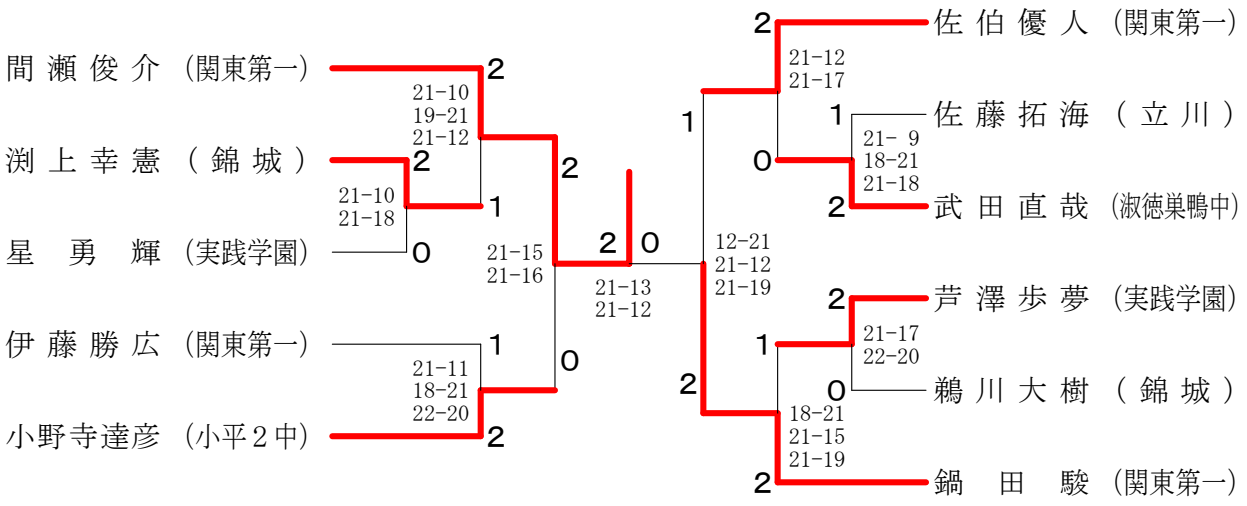

高校女子シングルス

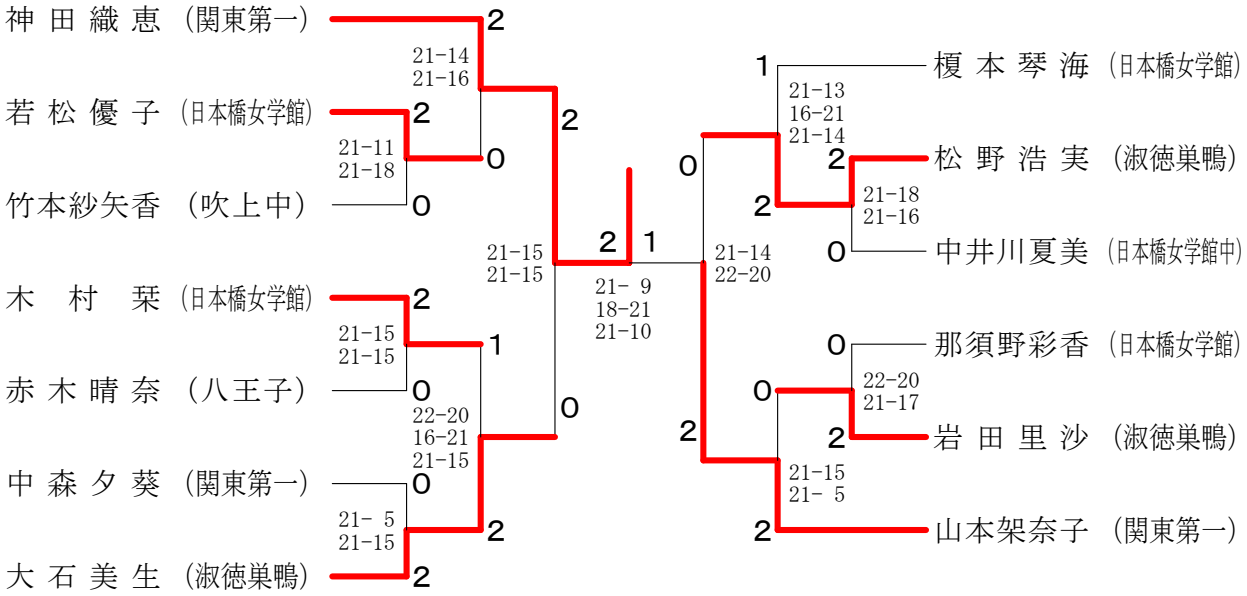

高校男子ダブルス

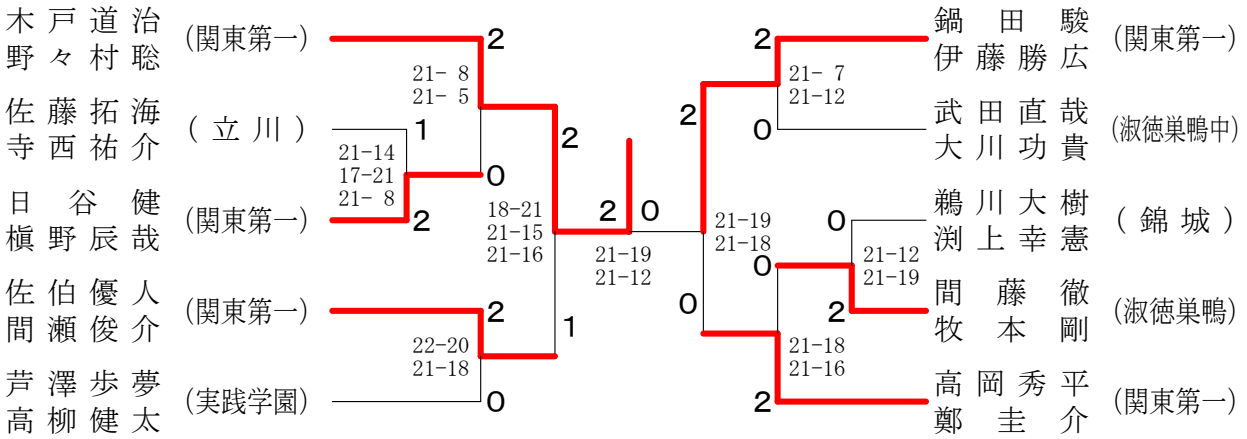

高校女子ダブルス

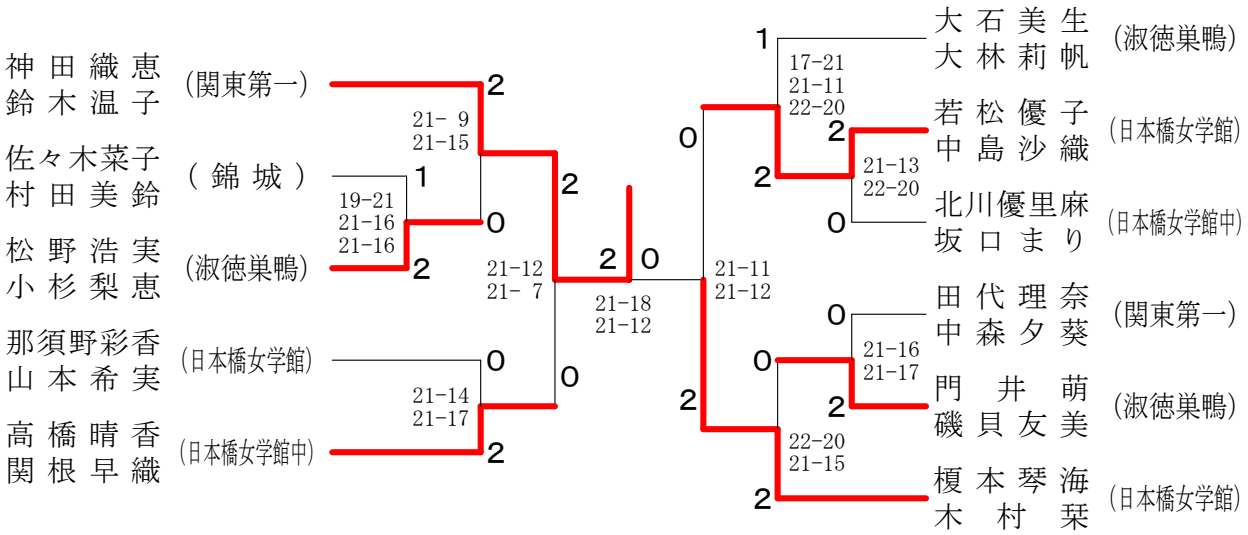
神田織恵
鈴木温子
(関東第一)
佐々木菜子
村田美鈴
(錦城)
松野浩実
小杉梨恵
(淑徳巣鴨)
那須野彩香
山本希実
(日本橋女学館)
高橋晴香
関根早織
(日本橋女学館中)
21- 9
21-15
19-21
21-16
21-16
21-12
21- 7
21-14
21-17
21-18
21-12
21-11
21-12
17-21
21-11
22-20
21-13
22-20
21-16
21-17
22-20
21-15
大石美生
大林莉帆
(淑徳巣鴨)
若松優子
中島沙織
(日本橋女学館)
北川優里麻
坂口まり
(日本橋女学館中)
田代理奈
中森夕葵
(関東第一)
門井萌
磯貝友美
(淑徳巣鴨)
榎本琴海
木村栞
(日本橋女学館)